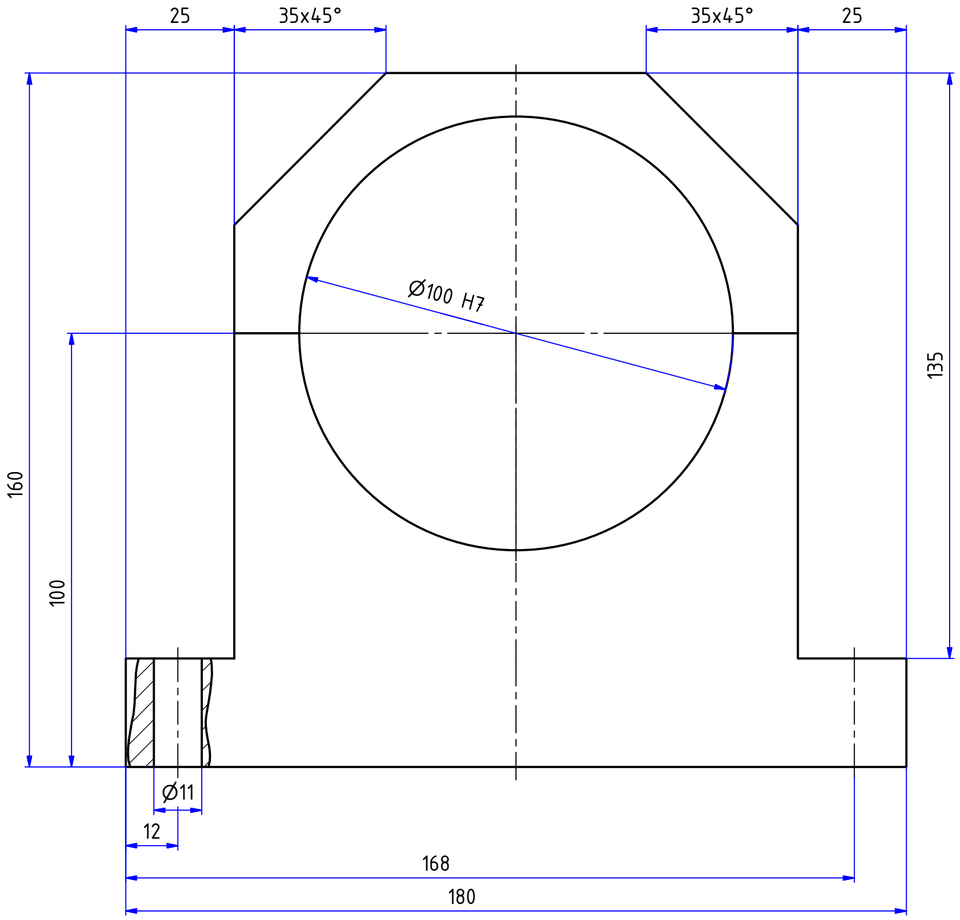

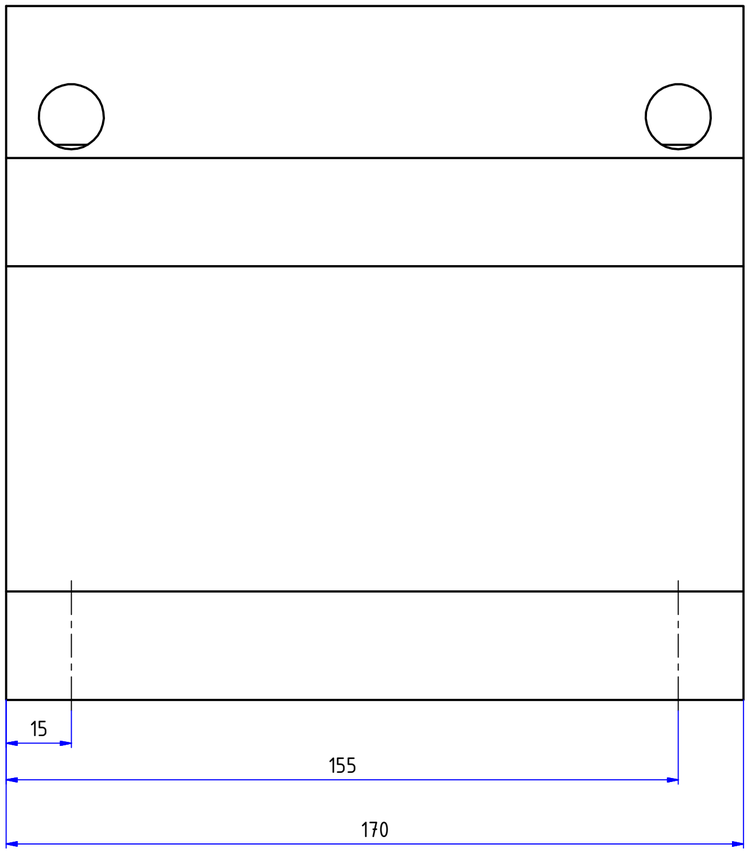

Maßstab: 1:1			
Material: 16MnCr5			
Bezeichnung: Spindelaufnahme			
Zeichnungs-Nr.: SA100x100			1
			A2
X:\Spindelaufnahme\SA100x100\SA100x100.iam			

	Datum	Name
Gezeichnet	24.10.2012	T.Rohe
Kontrolliert		
Norm		

STEINMETZ
Schleiftechnik
D-63791 KARLSTEIN-MAIN
An den Hirtenäckern 2

Status	Änderungen	Datum	Name